DNIPRO M

ОРИГІНАЛ ІНСТРУКЦІЇ З ТЕХНІКИ БЕЗПЕКИ
ОРИГІНАЛ ІНСТРУКЦІЇ З ЕКСПЛУАТАЦІЇ
ЕКСЦЕНТРИКОВА ШЛІФУВАЛЬНА МАШИНА

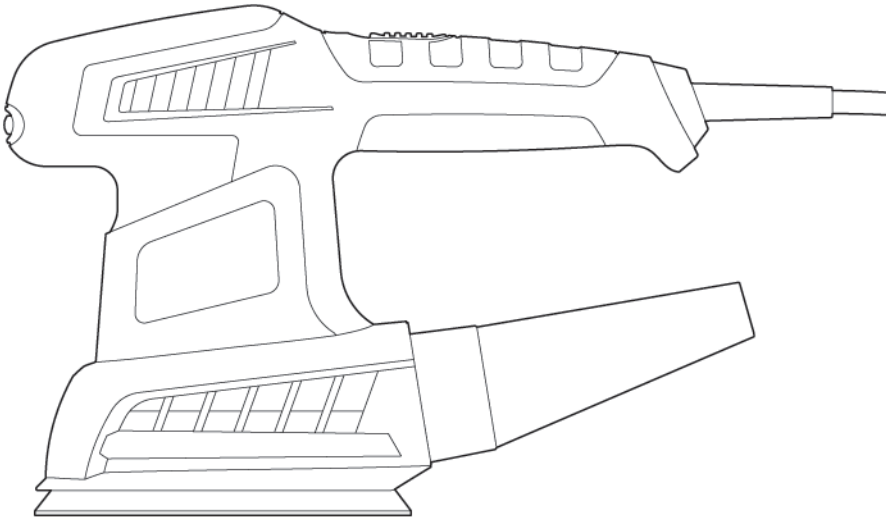

PE-50S

Шановний Покупець!

Дякуємо за придбання електроінструмента торгової марки DNIPRO M, який відрізняється прогресивним дизайном і високою якістю виконання.

Придбаний Вами електроінструмент належить до лінійки, що поєднує сучасні конструктивні рішення і високу продуктивність із тривалим часом безперервної роботи.

Ми сподіваємося, що наша продукція стане Вашим помічником на довгі роки.

DNIPRO-M

ОРИГІНАЛ ІНСТРУКЦІЇ
З ТЕХНІКИ БЕЗПЕКИ

ЗМІСТ ОРИГІНАЛУ ІНСТРУКЦІЇ З ТЕХНІКИ БЕЗПЕКИ

ЧАСТИНА 1. ЗАГАЛЬНІ ПОПЕРЕДЖЕННЯ З БЕЗПЕКИ ЕЛЕКТРИЧНОГО ІНСТРУМЕНТУ 2

1) Безпека на робочому місці 2

2) Електробезпека 2

3) Особиста безпека 3

4) Застосування електричного інструменту та догляд за ним 3

5) Технічне обслуговування 4

ЧАСТИНА 2. ОСОБЛИВІ ПРАВИЛА ТЕХНІКИ БЕЗПЕКИ ПРИ РОБОТІ ЗІ ШЛІФУВАЛЬНОЮ МАШИНОЮ 4

ЧАСТИНА 3. ПОРАДИ З ТЕХНІКИ БЕЗПЕКИ ПРИ РОБОТІ ЗІ ШЛІФУВАЛЬНОЮ МАШИНОЮ 4

ЧАСТИНА 1. ЗАГАЛЬНІ ПОПЕРЕДЖЕННЯ З БЕЗПЕКИ ЕЛЕКТРИЧНОГО ІНСТРУМЕНТУ

УВАГА! Ознайомтеся з усіма попередженнями з безпеки, вказівками, ілюстраціями й технічними характеристиками, наданими разом з цим електричним інструментом. Невиконання всіх наведених нижче вказівок може призве- сти до ураження електрич- ним струмом, пожежі та/або тяжкого тілесного пошко- дження.

Збережіть усі попередження та інструкції для подальшого застосування.

Термін «електричний інструмент» або «електрична машина» в цих попередженнях стосується вашого електричного інструменту, що працює від мережі, чи акумуляторного (безпровідного) електричного інструменту.

1) Безпека на робочому місці

a) **Тримайте робоче місце в чистоті та належній освітленості.** *Безлад і недостатнє освітлення можуть призвести до нещасних випадків.*

b) **Не користуйтеся електричним інструментом у вибухонебезпечному середовищі, наприклад поблизу займистих рідин, газів або пилу.** *Електричні інструменти утворюють іскри, які можуть підпалити пил або випаровування.*

c) **Не допускайте дітей та сторонніх осіб до місця роботи електричної машини.** *Відволікання уваги може призвести до втрати контролю за інструментом.*

2) Електробезпека

a) **Вилка електричного інструменту має відповідати розетці. В жодному разі не вносьте ніяких змін у вилку. Не користуйтеся ніякими перехідними вилками для уземлених електричних інструментів.** *Застосування немодифікованих вилок, що відповідають розетці, знижує ризик ураження електричним струмом.*

b) **Не торкайтеся уземлених поверхонь, таких як труби, радіатори, електроплити та холодильники.** *Є підвищений різик ураження електричним струмом, якщо ваше тіло уземлено.*

c) **Не піддавайте електричні інструменти дії дощу або вологості.** *За попадання води в електричний інструмент зростає небезпека ураження електричним струмом.*

d) **Не допускайте недбалого поводження зі шнуром живлення. В жодному разі не застосовуйте шнур живлення для перенесення, підтягування або вимикання електричного інструменту. Не допускайте контакту шнура з джерелами тепла, олією, гострими крайками або рухомими предметами.** *У разі пошкодження або перекручування шнура зростає небезпека ураження електричним струмом.*

e) **Під час роботи з електричним інструментом зовні приміщення користуйтеся подовжувачем шнура, придатним для зовнішнього застосування.** *Застосування шнура зовнішнього застосування зменшує небезпеку ураження електричним струмом.*

f) **Якщо необхідна робота у вологому приміщенні, користуйтеся джерелом живлення з пристроєм захисного відімкнення.** *Застосування пристрою захисного відімкнення*

зменшує небезпеку ураження електричним струмом.

3) Особиста безпека

a) **Будьте уважні, стежте за своїми діями та керуйтеся здоровим глуздом під час роботи з електричним інструментом. Не користуйтеся електричним інструментом, якщо ви втомилися або перебуваєте під впливом наркотиків, алкоголю чи лікарських препаратів.** *Навіть найменша неуважність під час роботи з електричним інструментом може призвести до тяжкого пошкодження.*

b) **Користуйтеся засобами індивідуальної безпеки. Обов'язково носіть захисні окуляри.** *Застосування у відповідних умовах засобів захисту, таких як респіратори, нековзке захисне взуття та каска або засоби захисту слуху, знижує вірогідність травмування.*

c) **Вживайте попереджувальні заходи на випадок непередбаченого пуску. Перед приєднанням до джерела живлення та/або блока акумуляторів, під час підіймання інструменту або його перенесення вимикач має бути у вимкненому положенні.** *Не тримайте палець на вимикачі під час перенесення інструменту та не приєднуйте його до джерела живлення за ввімкненого вимикача.*

d) **Перед увімкненням електричного інструменту видаліть будь-який ключ для регулювання.** *Ключ, залишений на частині, що обертається, може призвести до травмування.*

e) **Уникайте потягування для розминки під час роботи, в будь-який час зберігайте стійкість і рівновагу.** *Це буде гарантією безперервного й постійного керування інструментом, зокрема у непередбачуваних ситуаціях.*

f) **Одягайте відповідний одяг. Не носіть просторий одяг або прикраси. Тримайте волосся та одяг подалі від рухомих частин інструменту.** *Просторий одяг, прикраси або довге волосся можуть бути затягнуті рухомими частинами інструменту.*

g) **За наявності засобів для приєднання пристроїв відсмоктування або збирання пилу правильно приєднуйте та застосовуйте ці пристрої.** *Застосування таких пристроїв зменшує ризики, пов'язані з наявністю пилу.*

h) **Не допускайте зайвої самовпевненості, яка виникає за частого застосування інструментів. Самовпевненість спричиняє недбале ставлення до виконання принципів безпеки й навіть ігнорування їх.** *Будь-яка недбалість під час роботи з інструментом може призвести до важкого травмування за частки секунди.*

4) Застосування електричного інструменту та догляд за ним

a) **Не перевантажуйте електричний інструмент. Застосовуйте електричний інструмент за його призначенням.** *Правильно обраний електричний інструмент працюватиме краще й безпечніше в передбаченому режимі.*

b) **Не користуйтеся електричним інструментом, якщо вимикач не забезпечує його увімкнення та вимкнення.** *Будь-який електричний інструмент з несправним вимикачем с небезпечним і підлягає ремонту.*

c) **Перед будь-якими регулюваннями, зміною приладдя або пакуван-**

ням електричного інструменту для зберігання обов'язково від'єднайте вилку від джерела живлення та/або вийміть акумуляторну батарею. *Такі застережні заходи безпеки зменшують ризик випадкового вмикання інструменту.*

d) **Зберігайте інструмент у недоступному для дітей місці та не дозволяйте особам, не обізнаним із положеннями щодо безпеки експлуатації, працювати з ним.** *У руках необізнаного користувача електричний інструмент дуже небезпечний.*

e) **Доглядайте за електричним інструментом і приладдям до нього. Перевіряйте центрування та легкість ходу рухомих частин і будь-які інші зміни, здатні впливати на роботу інструменту. В разі пошкодження електричний інструмент має бути відремонтовано перш ніж його застосовувати.** *Численні нещасні випадки трапляються через недбалість у догляданні за електричним інструментом.*

f) **Тримайте різальний інструмент чистим і нагостреним.** *Правильно доглянутий різальний інструмент з гострими різальними крайками менше схильний до перекошення рухомої частини й ним легше керувати.*

g) **Застосовуйте електричний інструмент, приладдя тощо відповідно до цієї інструкції з урахуванням умов і виду роботи.** *Застосування електричних інструментів для робіт, до яких їх не призначено, може призвести до небезпечних ситуацій.*

h) **Тримайте рукоятки та поверхні захвату в чистоті, не допускаючи появи на них олії або мастила.** *Слизькі рукоятки й поверхні захвату не забезпечують безпечного керування ними в несподіваних ситуаціях.*

5) Технічне обслуговування

a) **Звертайтеся щодо обслуговування та ремонту електричних інструментів до кваліфікованих фахівців відповідного сервісу, які використовують лише оригінальні запасні частини.** *Це забезпечує необхідний рівень безпечності електричного інструменту.*

ЧАСТИНА 2. ОСОБЛИВІ ПРАВИЛА ТЕХНІКИ БЕЗПЕКИ ПРИ РОБОТІ ЗІ ШЛІФУВАЛЬНОЮ МАШИНОЮ

– **Тримайте електроінструмент за ізольовані поверхні корпусу під час виконання таких робіт, коли шліфувальна поверхня може торкатися прихованої проводки або власного кабелю.** *Перерізання (пошкодження) власного проводу, що перебуває під напругою, може призвести до того, що відкриті металеві деталі електроінструмента також опиняться під напругою, що може призвести до ураження оператора електричним струмом.*

ЧАСТИНА 3. ПОРАДИ З ТЕХНІКИ БЕЗПЕКИ ПРИ РОБОТІ ЗІ ШЛІФУВАЛЬНОЮ МАШИНОЮ

Ніколи не слід втрачати пильності та розслаблятися при користуванні електроінструментом (що трапляється при частому користуванні), слід завжди суворо дотримуватися правил безпеки під час експлуатації електроінструмента. У разі небезпечного або неправильного користування можна отримати серйозні поранення.

– За допомогою скоб або інших за-

тискних пристроїв слід закріпити та обперти деталь до стійкої платформи. Утримання деталі руками або тілом не фіксує деталь та може призвести до втрати контролю.

– Слід завжди одягати захисні окуляри. Звичайні окуляри або темні окуляри для захисту від сонця не є захисними окулярами.

– Міцно тримайте електроінструмент.

– Тримайте руки на безпечній відстані від рухомих частин.

– Не залишайте електроінструмент працюючим.

– Деякі матеріали, які здатні оброблятися цим електроінструментом, можуть мати у своєму складі токсичні хімічні речовини. Будьте уважні, щоб запобігти вдиханню пилу та контактам зі шкірою. Дотримуйтеся правил техніки безпеки виробника матеріалу.

– Завжди використовуйте пилозахисну маску/респіратор, що відповідає області застосування та матеріалу, який Ви обробляєте.

Для зниження ризику отримання серйозної травми перед регулюванням або зняттям/встановленням додаткового обладнання вимикайте електроінструмент і відключайте його від електромережі.

DNIPRO M

ОРИГІНАЛ ІНСТРУКЦІЇ
З ЕКСПЛУАТАЦІЇ

ЗМІСТ ОРИГІНАЛУ ІНСТРУКЦІЇ З ЕКСПЛУАТАЦІЇ

1. ПОЯСНЮВАЛЬНІ МАЛЮНКИ 10

2. УМОВНІ ПОЗНАЧКИ 11

3. КОМПЛЕКТАЦІЯ 12

4. ОПИС, ПРИЗНАЧЕННЯ ТА ЗОВНІШНІЙ ВИГЛЯД ЕЛЕКТРОІНСТРУМЕНТА 12
   - Опис 12
   - Призначення 12
   - Зовнішній вигляд (Мал. 5) 13

5. ТЕХНІЧНІ ДАНІ 14
   - Інформація щодо шуму і вібрації 14
   - Відповідність вимогам нормативних документів 15

6. ПІДГОТОВКА ДО РОБОТИ 16
   - Рекомендації щодо роботи 16
   - Початок роботи 16
   - Встановлення і зняття шліфувального листа (Мал. 1) 17
   - Встановлення, зняття та очищення мішка для збору пилу 17

7. РОБОТА З ЕЛЕКТРОІНСТРУМЕНТОМ 17
   - Увімкнення/вимкнення 17
   - Регулятор обертів (Мал. 2) 17
   - Робота 18

8. ПРАВИЛА ДОГЛЯДУ ЗА ЕЛЕКТРОІНСТРУМЕНТОМ 18
   - Очищення електроінструмента 18

9. ТЕХНІЧНЕ ОБСЛУГОВУВАННЯ ЕЛЕКТРОІНСТРУМЕНТА 19

10. ЗБЕРІГАННЯ ТА ТРАНСПОРТУВАННЯ 19

11. УТИЛІЗАЦІЯ 20

12. ФІРМОВІ СЕРВІСНІ ЦЕНТРИ 21

1. ПОЯСНЮВАЛЬНІ МАЛЮНКИ

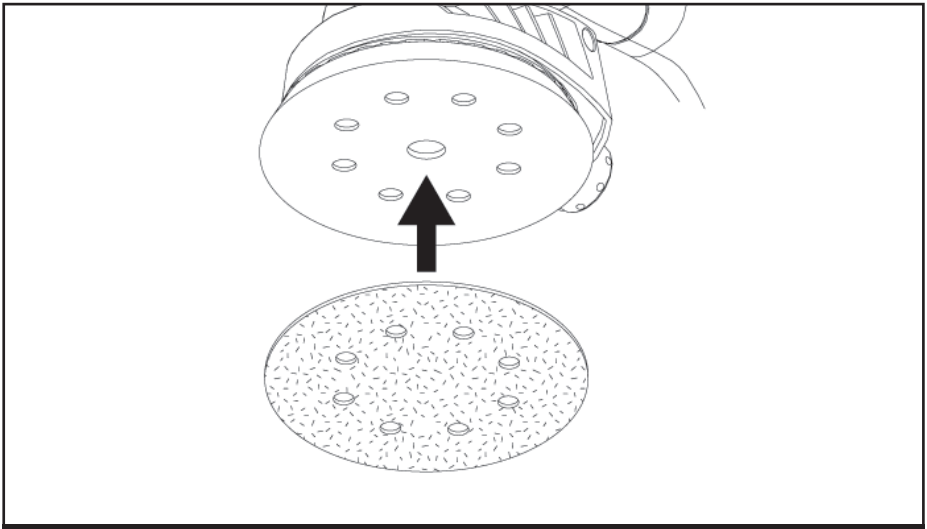

Мал. 1

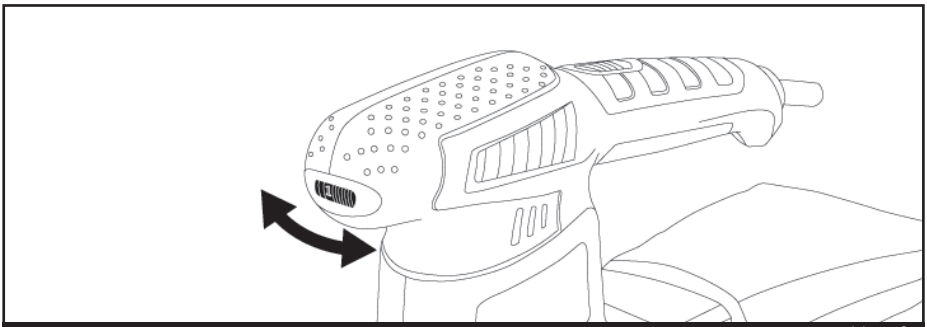

Мал. 2

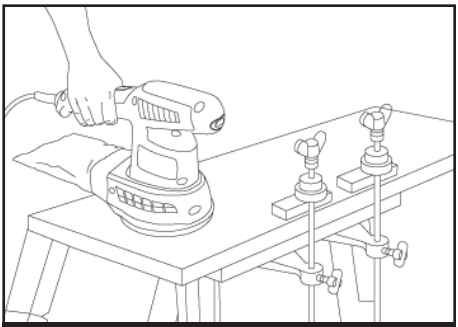

Мал. 3

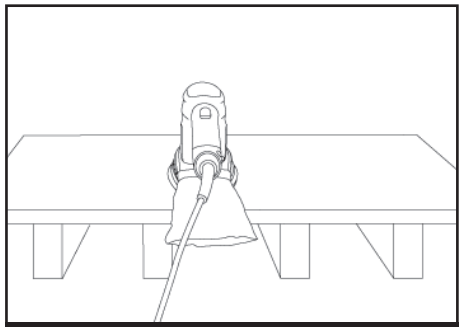

Мал. 4

2. УМОВНІ ПОЗНАЧКИ

Використані в цій інструкції символи призначені для акцентування уваги користувача на можливому виникненні різних нештатних ситуацій. Символи безпеки, а також відповідні пояснення необхідно уважно прочитати та зрозуміти. Наведені попередження не усувають ризики та не замінюють собою правильні дії, яких необхідно вжити, щоб уникнути можливого травмування та нещасних випадків.

Знак загальної застороги (ризик для людей, пояснено додатковим знаком або текстом).

Цей символ, що підкреслює важливість правил техніки безпеки, означає «увага», «обережно», «попередження» або «небезпечно». Нехтування цим попередженням може стати причиною нещасного випадку для користувача або інших осіб, а також пошкодження обладнання. Щоб уникнути ризиків травмування, пожежі, ураження електричним струмом або виходу електроінструмента з ладу, завжди дотримуйтеся наведених вказівок.

Дивитись інструкцію з експлуатації/брошуру.

Уважно прочитайте та запам'ятайте всі правила з техніки безпеки та вказівки з використання. Недотримання правил експлуатації електроінструмента може заподіяти шкоду майну або призвести до ураження електричним струмом, виникнення пожежі та тяжких травм оператора чи оточуючих.

~ AC	Змінний струм
	Одягнути засіб захисту органів слуху
	Одягнути засіб захисту органів зору
	Одягнути маску
I/O	Увімкнення/вимкнення електроінструмента
Ø	Діаметр опорної підошви, шліфувального листа
n_0	Частота обертання холостого ходу
IPXX	Ступінь захисту від впливу пилу та води
	Клас захисту від ураження електричним струмом II
	Знак відповідності технічним регламентам (Україна)
CE	Спеціальний знак, який засвідчує, що виріб відповідає основним вимогам директив ЄС і гармонізованим стандартам Європейського Союзу
EAC	Єдиний знак обігу продукції на ринку держав-членів Євразійського економічного союзу
	Особлива утилізація (щоб запобігти можливій шкоді довкіллю, необхідно відокремити даний об'єкт від звичайних відходів та утилізувати його найбільш безпечним способом)

3. КОМПЛЕКТАЦІЯ

1	Ексцентрикова шліфувальна машина	1 шт.
2	Мішок для збору пилу	1 шт.
3	Шліфувальний лист	1 шт.
4	Оригінали інструкцій з техніки безпеки та експлуатації	1 шт.
5	Упаковка	1 шт.

Перевірте електроінструмент, деталі та додаткові пристосування на наявність пошкоджень, які могли статися під час транспортування.

4. ОПИС, ПРИЗНАЧЕННЯ ТА ЗОВНІШНІЙ ВИГЛЯД ЕЛЕКТРОІНСТРУМЕНТА

УВАГА! Ознайомтеся з усіма попередженнями з безпеки, вказівками, ілюстраціями, технічними характеристиками, наданими з цим електричним інструментом. *Невиконання всіх наведених нижче вказівок може призвести до ураження електричним струмом та/або тяжкого травмування.*

Опис

В ексцентриковому типі шліфувальних машин поєднуються два рухи опорної підошви: ексцентриковий (рух зі зміщеним центром обертання) та обертальний. Шліфування та полірування поверхні матеріалу, який обробляється, здійснюється за рахунок руху опорної підошви електроінструмента, на якій кріпиться шліфувальний лист (наждачний папір). Опорна підошва оснащена липучкою, що дозволяє швидко та без використання додаткового інструмента замінювати шліфувальні листи. Ексцентрикова шліфувальна машина складається з корпусу, електричного двигуна, підошви та механізму її обертання. Електроінструмент має ергономічні рукоятки, які підвищують комфорт експлуатації. Корпус виконаний із пластику, стійкого до механічних пошкоджень.

Призначення

Ексцентрикова шліфувальна машина є ручним електричним інструментом, який призначений для шліфування і полірування дерев'яних поверхонь, шліфування пластикових, лакофарбових поверхонь, дерев'яних заготовок.

Зовнішній вигляд (Мал. 5)

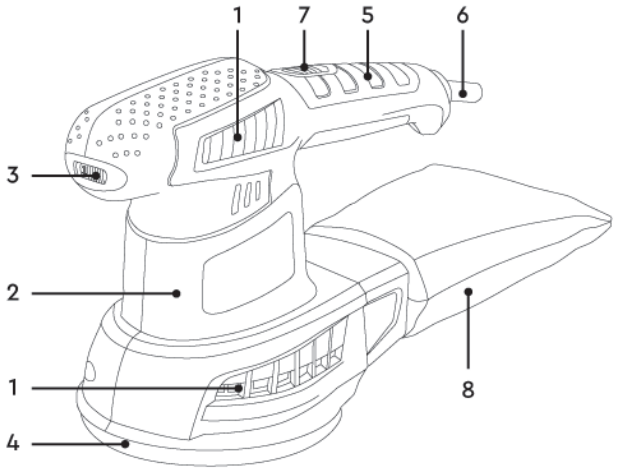

Мал. 5

1	Вентиляційні отвори	**5**	Рукоятка
2	Корпус двигуна	**6**	Мережевий кабель
3	Регулятор обертів	**7**	Клавіша увімкнення
4	Опорна підошва з липучкою	**8**	Мішок для збору пилу

ТОВ «ДНІПРО М» постійно працює над удосконаленням своєї продукції й у зв'язку з цим залишає за собою право на внесення змін, які не порушують основних принципів управління, як у зовнішній вигляд, конструкцію та оснащення електричного інструмента, так і в зміст цієї інструкції, без повідомлення споживачів. Усі можливі зміни будуть спрямовані тільки на покращення та модернізацію електричного інструмента.

У жодному разі не змінюйте електроінструмент або будь-яку його деталь. Це може призвести до травмування користувача або пошкодження електроінструмента.

5. ТЕХНІЧНІ ДАНІ

Параметри	Позначення	PE-50S
Номінальна напруга/частота	В (V)/Гц (Hz)	230/50
Номінальна потужність	Вт (W)	380
Робоча потужність	Вт (W)	420
Максимальна потужність	Вт (W)	500
Амплітуда коливань	мм (mm)	2
Частота обертання холостого ходу n_0	$хв^{-1}$ (min^{-1})	6000–13000
Клас захисту від ураження електричним струмом		II
Ступінь захисту від впливу пилу та води		IP20
Вага електроінструмента	кг (kg)	1,8
Діаметр опорної підошви, шліфувального листа	мм (mm)	125
Звуковий тиск L_{pA}	дБ(А) (dB(A))	85
Невизначеність вимірювання звукового тиску K_{pA}	дБ(А) (dB(A))	3
Акустична потужність L_{wA}	дБ(А) (dB(A))	74
Невизначеність вимірювання акустичної потужності K_{wA}	дБ(А) (dB(A))	3
Рівень вібрації a_h	$м/с^2$ (m/s^2)	4,36
Невизначеність вимірювання показників вібрації K_h	$м/с^2$ (m/s^2)	1,5

Параметри вказані для номінальної напруги 230 В/50 Гц. При інших значеннях напруги, а також у специфічному для країни виконанні електроінструмента можливі інші параметри.

Інформація щодо шуму і вібрації

Рівні шумів та вібрацій визначені відповідно до ДСТУ EN 62841–1:2016.

Задекларований загальний рівень вібрації було виміряно відповідно до стандартного методу тестування і може бути використаний для порівняння одного електроінструмента з іншим. Задекларований загальний рівень вібрації може бути також використаний у попередніх оцінках піддавання впливу вібрацій.

Передача вібрації під час реального використання електроінструмента може відрізнятися від задекларованого загального показника залежно від умов, у яких використовується електроінструмент.

Необхідно визначати заходи безпеки для захисту користувача, які ґрунтуються на оцінці піддавання впливу вібрацій у реальних умовах використання (беручи до уваги всі деталі операційного циклу, такі як кількість разів вимкнення електроінструмента і коли електроінструмент працював на холостому ходу, на додаток до часу запуску).

Одягнути засіб захисту органів слуху

Одягнути засіб захисту органів зору

Одягнути маску

Сумарна вібрація a_h (загальне середнє значення всіх вібрацій за результатами всіх вимірювань) та невизначеність K визначені відповідно до ДСТУ EN 62841–1:2016.

Зазначений у цих вказівках рівень вібрації вимірювався за процедурою, визначеною в ДСТУ EN 62841–1:2016; нею можна користуватися для порівняння електроінструментів. Вона придатна також і для попередньої оцінки вібраційного навантаження.

Зазначений рівень вібрації стосується тих робіт, для яких електроінструмент призначений. Однак при застосуванні електроінструмента для інших робіт, при недотриманні правил експлуатації, при роботі з іншими робочими інструментами або при недостатньому технічному обслуговуванні рівень вібрації може відрізнятися. У результаті вібраційне навантаження протягом усього інтервалу використання електроінструмента може значно зростати.

Для точної оцінки вібраційного навантаження потрібно враховувати також і інтервали часу, коли електроінструмент вимкнений або, хоч і увімкнений, але не виконує будь-яку операцію. Це може значно зменшити вібраційне навантаження протягом усього інтервалу використання електроінструмента.

Визначте додаткові заходи безпеки для захисту від вібрації оператора, який працює з електроінструментом, наприклад: технічне обслуговування електроінструмента і робочих інструментів, організація робочого місця та робочих процесів.

Відповідність вимогам нормативних документів

Електроінструмент, вказаний у цій інструкції, відповідає вимогам таких нормативних документів:

- Тех. Регламент електромагнітної сумісності обладнання (Постанова КМУ № 1077 від 16.12.2015).
- Тех. Регламент низьковольтного електричного обладнання (Постанова КМУ № 1067 від 16.12.2015).
- Тех. Регламент безпеки машин (Постанова КМУ № 62 від 30.01.2013).
- Тех. Регламент обмеження використання деяких небезпечних речовин в електричному та електронному обладнанні (Постанова КМУ № 139 від 10.03.2017).
- ДСТУ EN 62841–1:2016.
- ДСТУ EN 62841–2–4:2016.
- ДСТУ EN 61000–3–2:2016.
- ДСТУ EN 61000–3–3:2014.
- ДСТУ EN 55014–1:2016.
- ДСТУ EN 55014–2:2015.

6. ПІДГОТОВКА ДО РОБОТИ

Рекомендації щодо роботи

Ознайомтеся з оригіналом інструкції з техніки безпеки та розділом «Робота з електроінструментом» і виконуйте викладені в них вимоги.

Шліфувальні листи розрізняють виходячи з кількості та розміру абразивних частинок на квадратний дюйм шліфувального листа. Що менша кількість, то нижча зернистість. Зазвичай на листах є позначка «**P**», яка допоможе правильно підібрати зернистість. Листи з грубою зернистістю швидко видаляють матеріал, і якщо після цього працювати листами з дрібною зернистістю, то шліфування можна виконати набагато простіше і швидше.

Для досягнення кращої якості поверхні шліфування потрібно проводити в декілька етапів, де для кожного наступного етапу використовується дрібніша зернистість. Наприклад:

1 етап – P120;

2 етап – P240;

3 етап – P320.

Під час роботи зі шліфувальною машиною уникайте надмірного тиску на матеріал, який обробляється: це може стати причиною неякісного шліфування, зменшення терміну служби електроінструмента внаслідок перевантаження електричного двигуна, а також передчасного зношення шліфувального листа.

Щоб отримати оптимальні результати роботи, необхідно забезпечити рух електроінструмента з постійною швидкістю, не змінюючи кут підошви відносно площини матеріалу, який обробляється.

Не прикладайте великого зусилля до електроінструмента під час роботи, тому що при цьому оберти двигуна, а отже і продуктивність, падають. Також з'являється ризик вивести з ладу двигун, оскільки на занадто малих обертах охолодження внутрішніх компонентів електроінструмента буде недостатнім.

Не піддавайте електроінструмент впливу дощу. Рекомендована температура експлуатації електроінструмента – від -20 °C до +45 °C. Перед початком роботи переконайтеся, що автоматичний електричний вимикач (наприклад, електроавтомат) справний та не заблокований сторонніми предметами. При приєднанні до джерела живлення штепсельна вилка електроінструмента повинна відповідати розетці. Перевірте відповідність параметрів електромережі змінного струму для забезпечення живлення електроінструмента: напруга 230 В, частота 50 Гц. Прокладайте шнур живлення електроінструмента так, щоб у процесі роботи шліфувальний лист не пошкодив шнур живлення: шнур живлення повинен бути завжди позаду електроінструмента. Цей електроінструмент не потребує уземлення, оскільки має посилену ізоляцію. Заготовку з довжиною найбільшої сторони до 500 мм можна закріпити за допомогою затискних пристроїв, наприклад, так як показано на **Мал. 3**. Не намагайтеся тримати заготовки руками. Заготовка з довжиною найбільшої сторони понад 500 мм може бути розташована на опорі, як показано на **Мал. 4**.

Початок роботи

1. Розпакуйте електроінструмент і

проведіть огляд комплекту поставки на предмет відсутності зовнішніх механічних пошкоджень.

2. Якщо електроінструмент зберігався або транспортувався за температури, нижчої за ту, за якої його планується використовувати, перед подальшими операціями необхідно витримати електроінструмент у приміщенні з температурою від +5 °C до +35 °C і відносною вологістю не вище 80% не менше двох годин до повного видалення конденсату. У разі утворення конденсату на вузлах і деталях електроінструмента його експлуатація або подальша підготовка до роботи заборонена до повного висихання конденсату.

3. Перевірте функціонування елементів управління (кнопки, регулятори, перемикачі та інше).

4. Увімкніть електроінструмент і дайте йому попрацювати без навантаження близько трьох хвилин на максимальних обертах.

5. Деякий час можливе підвищене іскріння щіток, оскільки відбувається їх притирання до колектора.

6. Встановіть і надійно закріпіть змінний інструмент.

7. Якщо перевірка пройшла успішно, можете починати роботу. В іншому випадку зверніться за консультацією до торгової організації або сервісного центру.

Встановлення і зняття шліфувального листа (Мал. 1)

Поверхня опорної шліфувальної підошви покрита липучкою, що дозволяє швидко та без ускладнень під'єднувати до неї ворсистою стороною шліфувальний лист. Міцно притисніть шліфувальний лист до липучки опорної шліфувальної підошви. Для забезпечення оптимального всмоктування та відведення пилу слідкуйте за тим, щоб отвори в шліфувальному листі збігалися з отворами в опорній підошві.

Щоб зняти шліфувальний лист, підніміть його край і зніміть з опорної шліфувальної підошви. Перед закріпленням нового шліфувального листа прочистіть опорну шліфувальну підошву від забруднень і пилу, наприклад, за допомогою пензлика.

Встановлення, зняття та очищення мішка для збору пилу

Для того щоб встановити мішок для збору пилу, під'єнайте його до отвору викиду пилу електроінструмента і зафіксуйте мішок, трохи повернувши його за годинниковою стрілкою. Встановлений мішок зображений на **Мал. 5**.

Для зняття мішка поверніть його проти годинникової стрілки та видаліть зібраний пил. Регулярно видаляйте пил для забезпечення оптимальної продуктивності його збору мішком.

7. РОБОТА З ЕЛЕКТРОІНСТРУМЕНТОМ

Увімкнення/вимкнення

Щоб увімкнути електроінструмент, необхідно перевести клавішу увімкнення в положення «**I**». Щоб вимкнути електроінструмент, переведіть клавішу увімкнення в положення «**0**». Завжди вмикайте електроінструмент до того, як він торкнеться заготовки. Перед вимкненням електроінструмента завжди відводьте його вбік від заготовки.

Перед тим як покласти електричний інструмент, переконайтеся, що він вимкнений та припинив роботу.

Регулятор обертів (Мал. 2)

За допомогою регулятора обертів встановлюється необхідна частота вібрації, яка обирається залеж-

но від оброблюваних матеріалів. Під час роботи зі шліфувальною машиною можна плавно регулювати частоту обертів шпинделя (частоту коливань). Частоту обертів можна встановити шляхом обертання регулятора обертів.

При довготривалій роботі на низьких обертах необхідно охолодити електроінструмент протягом 3-х хвилин. Для цього встановіть максимальну кількість обертів і очікуйте, не навантажуючи електроінструмент.

Робота

Міцно тримаючи, піднесіть електроінструмент до поверхні матеріалу, який обробляється, таким чином, щоб опорна підошва із закріпленим на ній шліфувальним листом рівномірно торкалася матеріалу всією площею.

Щоб отримати оптимальний результат обробляння поверхні, необхідно забезпечити рух електроінструмента з постійною швидкістю по поверхні матеріалу, не змінюючи кут нахилу підошви електроінструмента відносно поверхні матеріалу. Переміщувати електроінструмент у процесі обробляння поверхні можна в будь-якому напрямку.

8. ПРАВИЛА ДОГЛЯДУ ЗА ЕЛЕКТРОІНСТРУМЕНТОМ

Ваш електроінструмент розрахований на роботу протягом тривалого часу при мінімальному технічному обслуговуванні. Термін служби і надійність електроінструмента залежать від правильного догляду та своєчасного чищення. При регулярному використанні устаткування рекомендовано проводити заходи з його технічного обслуговування з періодичністю не рідше ніж один раз на місяць.

Очищення електроінструмента

Шліфувальна машина постійно утворює пил, тому слід якомога частіше проводити видування бруду і пилу, який накопичується всередені та зовні електроінструмента. Для якісного видування спрямуйте струм повітря на:

- вентиляційні отвори підошви;
- отвори на корпусі шліфмашини;
- отвір, до якого приєднується мішок для збору пилу;
- сам мішок для збору пилу (будьте обережні, щоб не пошкодити цілісність швів тканини мішка: надмірний тиск може призвести до їх розриву). Не слід збивати пил методом биття об тверді поверхні: це може пошкодити цілісність мішка).

Для очищення електроінструмента від пилу також рекомендуємо використовувати пензлі та/або щітки з м'яким синтетичним або натуральним ворсом (не входять у комплектацію).

Видувайте бруд і пил із корпусу сухим стисненим повітрям у міру видимого скупчення бруду всередині та навколо вентиляційних отворів. Виконуйте очищення, надягнувши засіб захисту очей і дихання.

Ніколи не використовуйте розчинники або інші агресивні хімічні засоби для очищення неметалевих деталей електроінструмента. Ці хімікати можуть погіршити властивості матеріалів, застосованих у цих деталях. Використовуйте тканину, змочену у воді з м'яким милом.

Не допускайте попадання будь-якої рідини всередину електроінструмента. У жодному разі не занурюйте будь-яку частину електроінструмента в рідину.

9. ТЕХНІЧНЕ ОБСЛУГОВУВАННЯ ЕЛЕКТРОІНСТРУМЕНТА

Обслуговування електроінструмента має бути виконане тільки кваліфікованим персоналом уповноважених сервісних центрів DNIPRO M.

Обслуговування, виконане некваліфікованим персоналом, може стати причиною поломки електроінструмента і травм.

Завжди підтримуйте чистоту вентиляційних отворів. При зношенні графітових щіток додатково до заміни щіток необхідно виконати сервісне обслуговування в сервісному центрі. Це підвищує термін експлуатації електроінструмента і гарантує постійну готовність до роботи.

Користувачу дозволяється власноруч замінювати шліфувальні листи та опорну підошву. Встановлюйте на електроінструмент шліфувальні листи діаметром 125 мм. Опорну підошву можна замінювати лише на аналогічну (модель PB-128 M). Для заміни підошви необхідно: зняти шліфувальний лист, хрестовою викруткою (не входить у комплектацію) відкрутити 4 гвинти та після заміни опорної підошви закріпити її гвинтами.

Додаткового змащування електроінструмент не потребує.

Використовуйте тільки комплектуючі та запчастини торгової марки DNIPRO M. Деталі, заміна яких не описується, замінюйте тільки у відділі обслуговування клієнтів DNIPRO M.

Ця модель електроінструмента має кріплення кабелю живлення типу Y. Його заміну, якщо буде потрібно, у цілях безпеки повинен здійснити виробник або представник виробника.

У разі необхідності можна запросити креслення із зображенням вузлів електроінструмента. Для цього потрібно звернутися у Ваш відділ обслуговування клієнтів або безпосередньо в ТОВ «ДНІПРО М» за адресою: вул. І. Мазепи, 10, Київ, 01010, Україна, та вказати модель і серійний номер, зазначені на корпусі електроінструмента.

10. ЗБЕРІГАННЯ ТА ТРАНСПОРТУВАННЯ

Зберігати електроінструмент рекомендується в недоступному для дітей сухому приміщенні, яке добре провітрюється, захистивши його від впливу прямих сонячних променів, при температурі від -5 °C до +40 °C та відносній вологості повітря не більше 80%.

Якщо електроінструмент почати використовувати відразу ж після переміщення його з холоду, він може вийти з ладу.

Зберігайте електроінструмент, технічну документацію та аксесуари в оригінальному кейсі або упаковці (залежно від комплектації). У цьому випадку вся наявна інформація та деталі завжди будуть доступні.

Електроінструмент може транспортуватися всіма видами транспорту, які забезпечують його збереження, відповідно до загальних правил перевезень. Під час вантажно-розвантажувальних робіт і транспортування електроінструмент не повинен підлягати ударам і впливу атмосферних опадів. Розміщення та кріплення

електроінструмента в транспортних засобах повинні забезпечувати стійке положення і відсутність можливості переміщення під час транспортування.

Подбайте про те, щоб не пошкодити електроінструмент під час транспортування. Не розміщуйте на електроінструменті важкі предмети.

11. УТИЛІЗАЦІЯ

Не викидайте електроінструменти разом із побутовими відходами!

Електроінструменти, які були виведені з експлуатації, підлягають окремому зберіганню та утилізації відповідно до природоохоронного законодавства.

12. ФІРМОВІ СЕРВІСНІ ЦЕНТРИ

Бориспіль,
вул. Київський Шлях, 127
Бровари,
вул. Київська, 1Д
Вінниця,
вул. Молодіжна, 32А
Вінниця,
Хмельницьке шосе, 107
Віта-Поштова,
18 + 200 км праворуч від автодороги
Київ-Одеса в адмінмежах
Віто-Поштової сільської ради
Дніпро,
вул. Маршала Малиновського, 6
Дніпро,
вул. Михайла Грушевського, 15А
Дніпро,
просп. Слобожанський
(Газети Правда), 12
Дніпро,
просп. Слобожанський
(Газети Правда), 70
Житомир,
вул. Київська, 106
Запоріжжя,
вул. Деповська, 126
Запоріжжя,
просп. Соборний, 22
Івано-Франківськ,
вул. Гаркуші, 29
Ірпінь,
вул. Соборна, 2В
Кам'янське,
просп. Тараса Шевченка, 18
Канів,
вул. Енергетиків, 1
(біля центрального ринку)
Київ,
вул. Миропільська, 2,
ринок Юність, Торговий Центр, 2 поверх
Київ,
вул. Новокостянтинівська, 9А
Київ,
вул. 135-а Садова, 3–4
(ст. м. Славутич)
Київ,
ринок Шпалерний,
вул. Зодчих, 72А
Кривий Ріг,
вул. Серафимовича, 93
Кривий Ріг,
вул. Старовокзальна, 3
Кропивницький,
вул. Вокзальна, 66А
Кропивницький,
вул. Полтавська, 24
Луцьк,
вул. Яровиця, 17
Львів,
вул. Богдана Хмельницького, 223
Маріуполь,
просп. Металургів, 94
Мелітополь,
вул. Олександра Невського, 21
Миколаїв,
просп. Центральний, 68
Одеса,
вул. Фонтанська дорога, 2
Одеса,
просп. Старокінний, 6
Полтава,
вул. Шевченка, 54
Рівне,
вул. Костромська, 49
Стрий,
вул. Львівська, 105
Суми,
вул. Харківська, 4
Тернопіль,
вул. Гетьмана Мазепи, 26
Ужгород,
вул. Фединця, 37
Ужгород,
вул. Швабська, 61
Харків,
просп. Московський, 276Е
Харків,
пров. Расторгуєвський, 2
Херсон,
вул. Олеся Гончара, 19
Чернівці,
просп. Незалежності, 127
Чернігів,
вул. Ринкова, 10 (Центральний ринок)

Перелік сервісних центрів може бути змінений. Більш детальну інформацію про контактні дані сервісних центрів на території України Ви можете дізнатися за телефоном гарячої лінії 0 800 200 500 (всі дзвінки в межах України безкоштовні) або на офіційному сайті dnipro-m.ua.

ДЛЯ НОТАТОК

DNIPRO-M.UA

ТОВ «ДНІПРО М»
вул. І. Мазепи, 10, Київ, 01010, Україна
Виготовлено в КНР