uk

DNIPRO-M

ОРИГІНАЛ ІНСТРУКЦІЇ З ТЕХНІКИ БЕЗПЕКИ ТА ЕКСПЛУАТАЦІЇ АКУМУЛЯТОРНОГО САДОВОГО ПИЛОСОСА

CORDLESS GARDEN VACUUM CLEANER

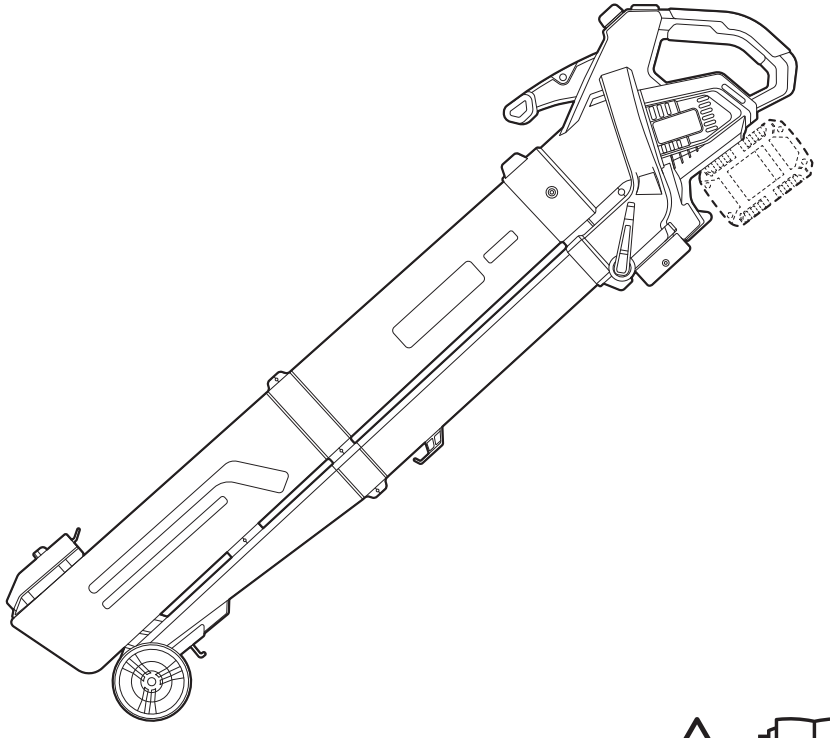

DVB-200BC Dual

uk_DVB0924001–0924003

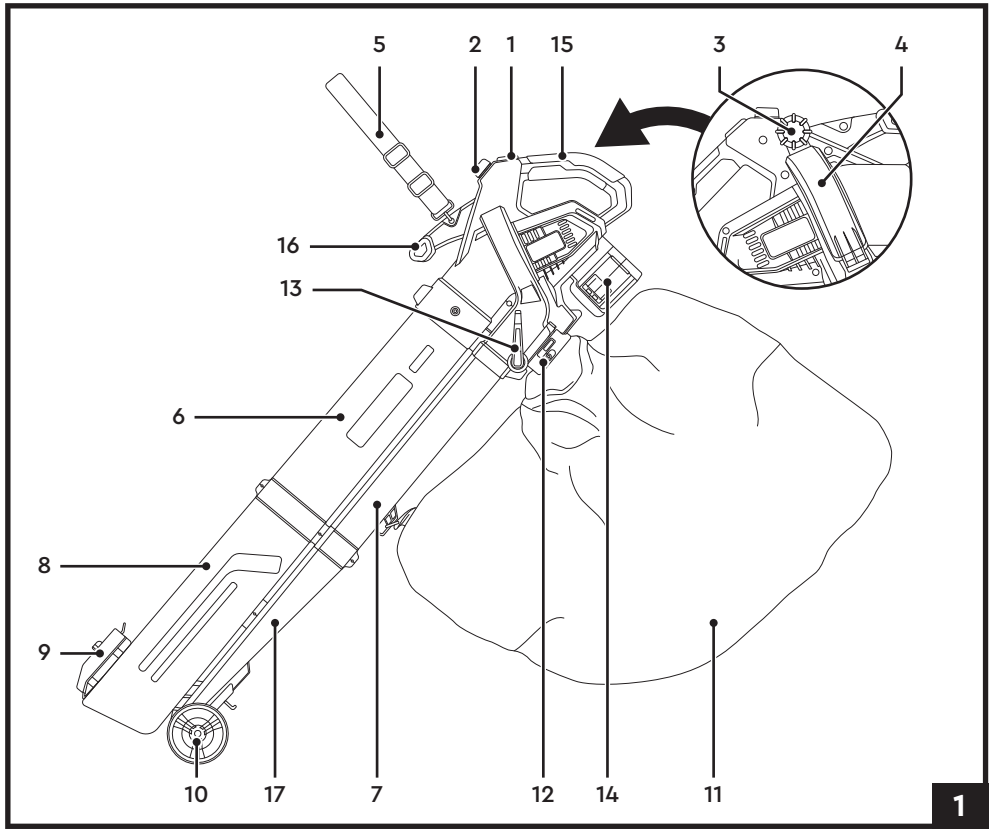
5
2
1
15
3
4
16
13
6
8
9
10
17
7
12
14
11
1

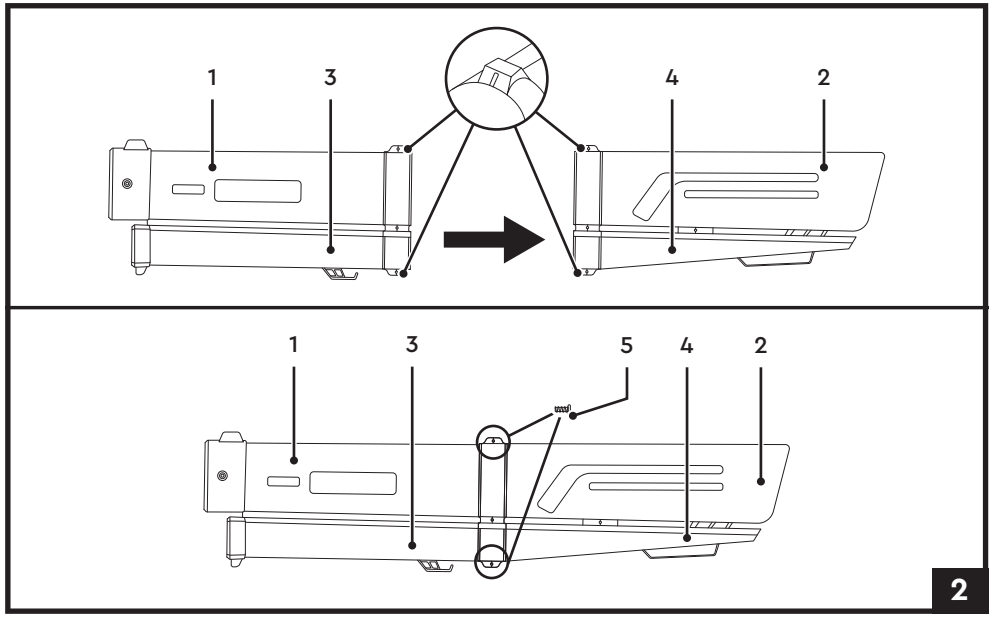
1
3
4
2
1
3
5
4
2
2

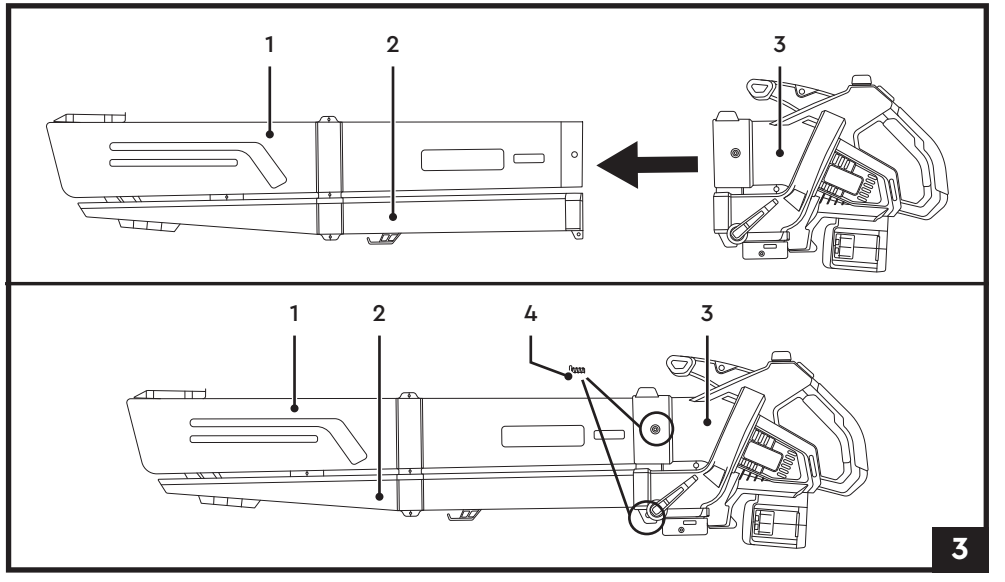
1
2
3
1
2
4
3
3

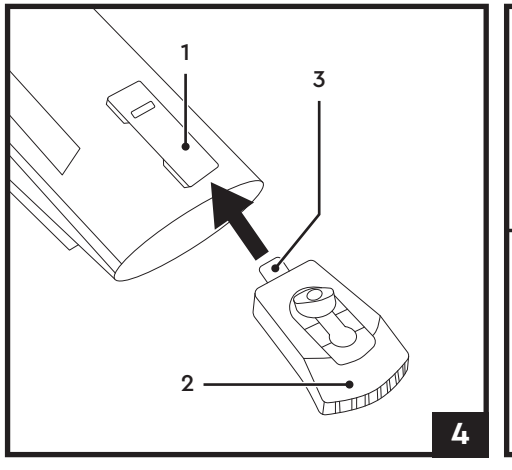
1
3
2
4

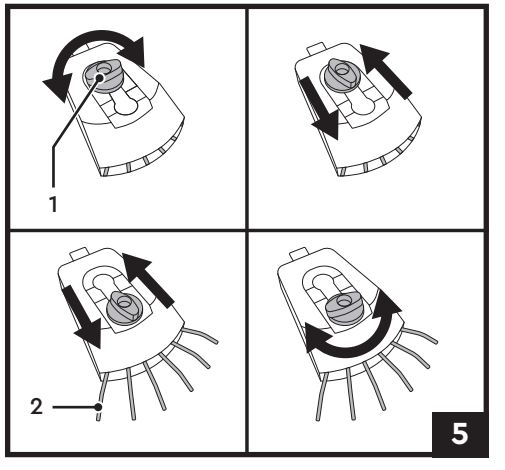
1
2
5

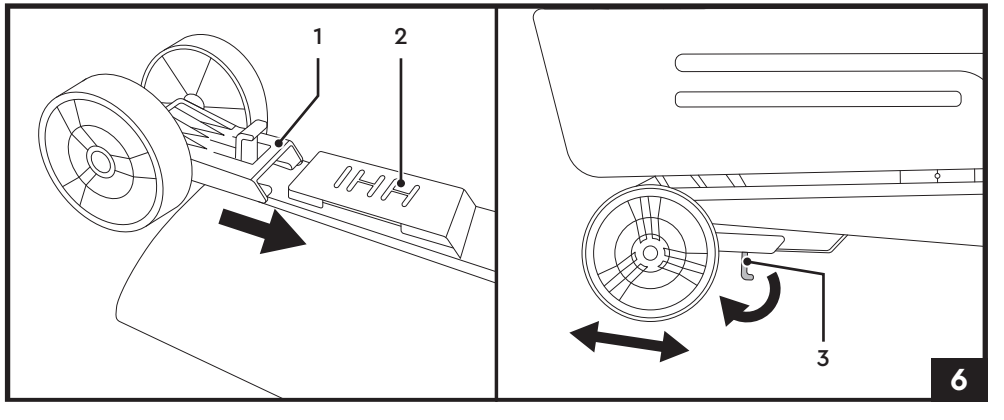
1
2
3
6

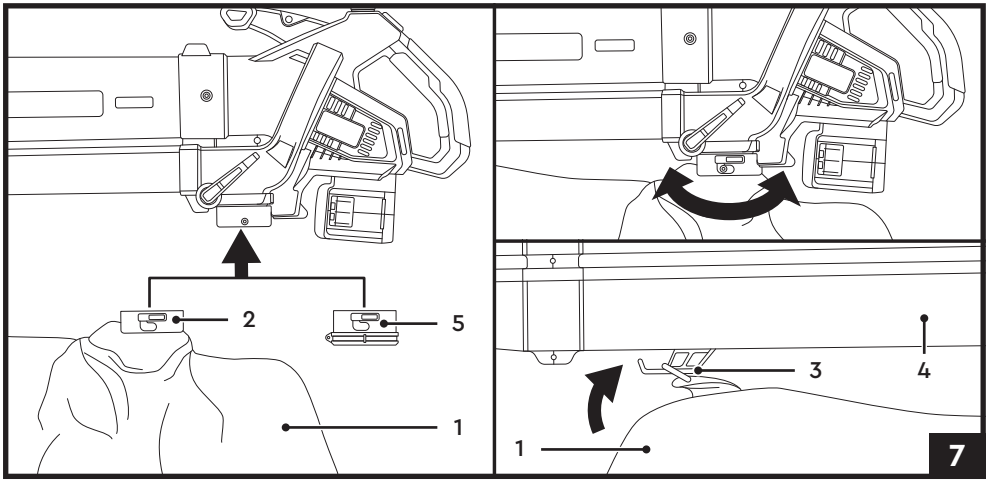
2
5
1
3
4
1
7

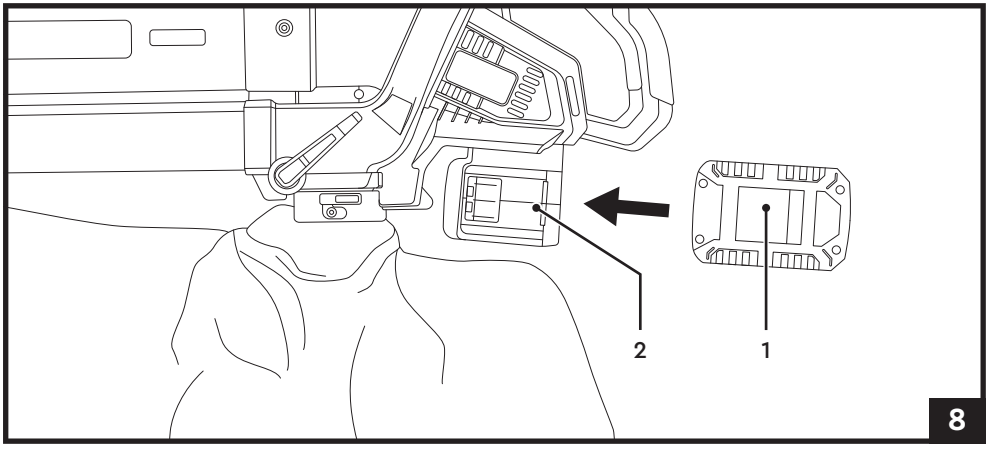
2
1
8

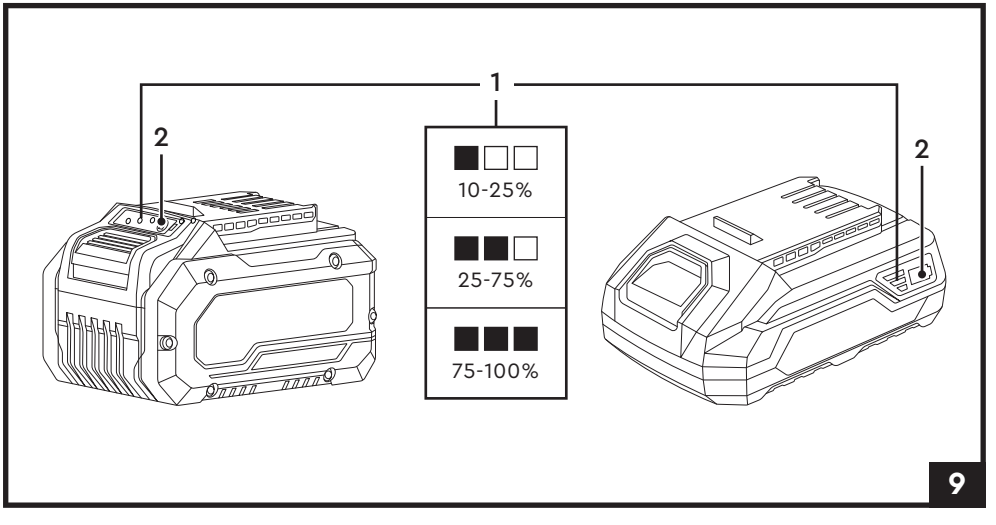
1
2
10-25%
25-75%
75-100%
2
9

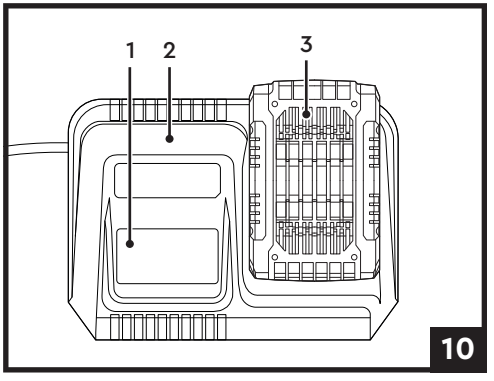
1
2
3
10

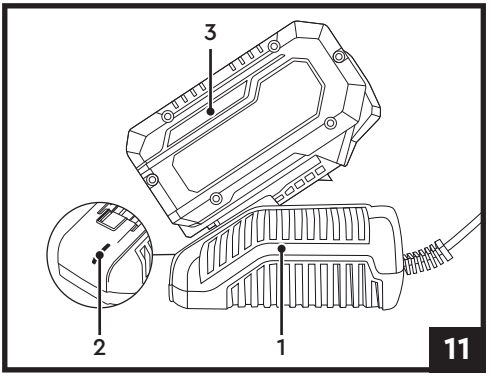
3
2
1
11

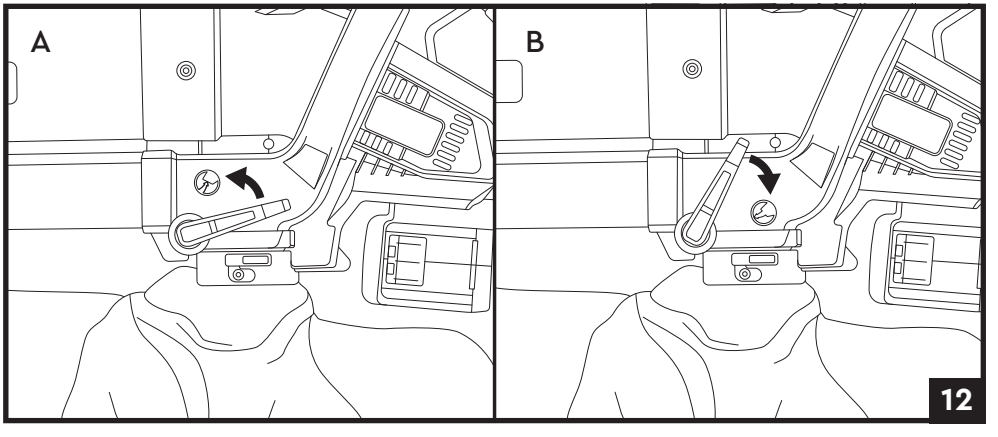
A
B
12

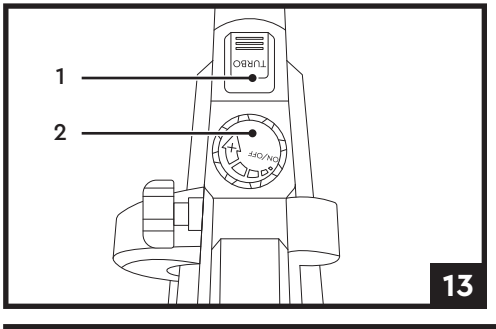
1
2
TURBO
ON/OFF
13

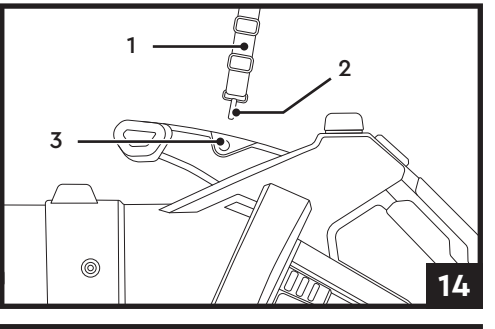
1
2
3
14

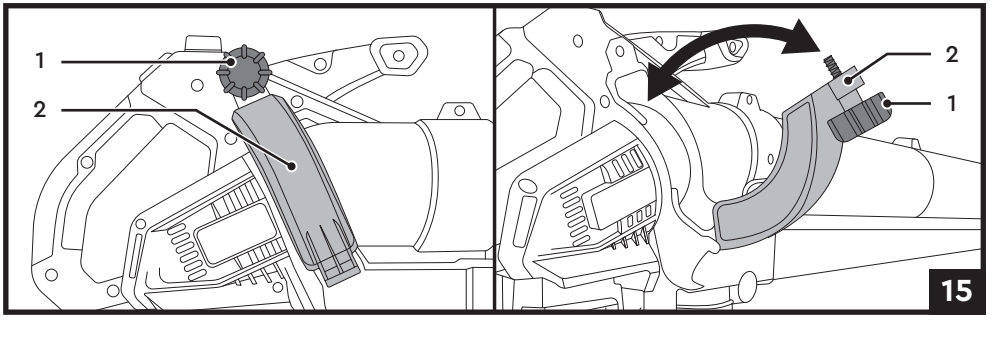
1
2
2
1
15

ЗМІСТ

1. ЗАГАЛЬНІ ПОПЕРЕДЖЕННЯ З ТЕХНІКИ БЕЗПЕКИ ПІД ЧАС РОБОТИ З АКУМУЛЯТОРНИМ САДОВИМ ПИЛОСОСОМ 6
2. УМОВНІ ПОЗНАЧКИ 9
3. КОМПЛЕКТАЦІЯ 9
4. ПРИЗНАЧЕННЯ ТА ЗОВНІШНІЙ ВИГЛЯД 10
5. ТЕХНІЧНІ ХАРАКТЕРИСТИКИ 11
6. ПІДГОТОВКА ДО РОБОТИ 12
7. РОБОТА З АКУМУЛЯТОРНИМ САДОВИМ ПИЛОСОСОМ 15
8. ОБСЛУГОВУВАННЯ 16
9. ЗБЕРІГАННЯ ТА ТРАНСПОРТУВАННЯ 17
10. УТИЛІЗАЦІЯ 17
11. МОЖЛИВІ НЕСПРАВНОСТІ ТА МЕТОДИ ЇХ УСУНЕННЯ 17
12. ФІРМОВІ СЕРВІСНІ ЦЕНТРИ ТОВ «ДНІПРО М» 18
13. ДЕКЛАРУВАННЯ 18

Шановний Покупець!

Дякуємо Вам за довіру до торговельної марки "DNIPRO-M".

ТОВ «ДНІПРО М» постійно працює, щоб надавати Вам надійну, доступну продукцію з якісним сервісом.

Ми впевнені, що наш акумуляторний садовий пилосос (надалі за текстом — садовий пилосос, пилосос, прилад, виріб) стане Вашим незамінним помічником на довгі роки.

1. ЗАГАЛЬНІ ПОПЕРЕДЖЕННЯ З ТЕХНІКИ БЕЗПЕКИ ПІД ЧАС РОБОТИ З АКУМУЛЯТОРНИМ САДОВИМ ПИЛОСОСОМ

⚠ УВАГА!

Ознайомтеся із застереженнями з безпеки, вказівками, ілюстраціями та технічними характеристиками, наданими разом із цим пилососом. *Невиконання всіх вказівок може призвести до ураження електричним струмом, пожежі та/або тяжких тілесних ушкоджень.*

Збережіть попередження та інструкції для подальшого застосування.

⚠ УВАГА!

Слідкуйте за справністю пилососа. У разі відмови в роботі, появах тріщин в корпусних деталях, при появі запаху або диму характерного для горілої ізоляції, сильного стуку, шуму, іскор необхідно негайно припинити роботу, від'єднати акумуляторну батарею і звернутися до виробника (ТОВ «ДНІПРО М»), фірмового сервісного центру DNIPRO-M або до продавця виробу.

Навчання

- Використовуйте пилосос і приладдя відповідно до оригіналу інструкції з техніки безпеки та експлуатації. Враховуйте умови та вид роботи.
- Використовуйте пилосос, лише якщо Ви отримали достатньо інформації стосовно використання пилососа та речовин, які втягуються, та їхнього безпечного видалення. Ретельний інструктаж зменшує ризик неправильного користування пилососом і ризик травм.
- Ознайомтеся з елементами керування пилососа.
- Цей прилад можуть використовувати діти у віці від 8 років та особи з обмеженими фізичними, чуттєвими або розумовими можливостями або з недостатністю досвіду й знань, якщо вони перебувають під постійним наглядом або їх проінструктовано щодо безпечного використання приладу та вони зрозуміють можливі небезпеки. Діти не повинні бавитися з приладом. Очищення та обслуговування споживачем не повинні здійснювати діти без нагляду.
- Користувач несе відповідальність за нещасні випадки, що трапилися з іншими людьми.

Підготовка

- Під час роботи з пилососом завжди використовуйте засоби індивідуального захисту (ЗІЗ). Обов'язково вдягайте засоби захисту очей, зручне для роботи міцне захисне взуття з підошвою, що не ковзає та довгі штани. Не одягайте просторий одяг. За необхідністю надягайте головний убір та використовуйте засоби захисту органів слуху і дихання. При технічному обслуговуванні користуйтеся захисними рукавичками.
- Не вмикайте і не експлуатуйте пилосос під час хвороби, у стані стомлення, наркотичного чи алкогольного сп'яніння, а також під впливом сильнодіючих лікарських препаратів, які знижують швидкість реакції та увагу.

- Доглядайте за пилососом і приладдям. Завжди перед роботою перевіряйте на відсутність недоліків, що можуть вплинути на роботу пилососа: перекіс, заїдання рухомих частин, поломки деталей тощо.
- Використовуйте пилосос в рекомендованому положенні та лише на твердій рівній поверхні. Не користуйтеся пилососом на поверхні (мощеній або гравійованій), де відкинутий матеріал може травмувати.
- Переконайтеся, що патрубок правильно встановлений та не засмічений.
- Ніколи не працюйте з пилососом, коли поруч перебувають люди, особливо діти, чи домашні тварини.
- Уважно перевірте територію, яку потрібно очистити, і видаліть вручну усі дроти, каміння, пляшки, банки та інші сторонні предмети. Не збирайте пилососом речовини та предмети, які можуть стати причиною забруднення або пошкодження частин і деталей виробу.
- Заборонено збирати пилососом викинуті сірники, сигари, сигарети чи попіл від багаття, мангалу, та інше. Не допускайте ситуацій, у яких можливе займання збірки. Щоб уникнути поширення вогню, не працюйте з пилососом поблизу спалюваного листя або хмизу, вогнищ, мангалів, золи.
- Не працюйте пилососом просто неба під час дощу або снігопаду, вночі або в умовах обмеженої видимості.
- Від'єднуйте акумуляторні батареї перед регулюванням, чищенням або пакуванням пилососа для зберігання.

Робота

- Не підносьте одяг, частини тіла до отворів для прийому/видування повітря або до рухомих частин пилососа.
- Тримайтеся якомога далі від зони видування повітря. Шматки матеріалів, що видуваються, можуть травмувати.
- Будьте надзвичайно обережні, щоб сміття, що видувається, не завдало шкоди.
- Не допускайте накопичення будь-якого матеріалу в зоні видування.
- Завжди дотримуйтеся належного балансу та опори. Не працюйте на висоті.
- У процесі роботи використовуйте наплічний ремінь. Міцно утримуйте пилосос за рукоятки, не намагайтеся працювати, тримаючи пилосос однією рукою.
- У процесі роботи пилососом пересувайтесь повільним кроком, уникайте руху спиною вперед. Будьте надто уважні під час роботи на схилах і на території, яка має горбисту поверхню.
- Не спрямовуйте сопло всмоктувального/видувного патрубка пилососа на людей і тварин під час роботи.
- З метою захисту від ураження електричним струмом уникайте зіткнення садового пилососа із заземленими предметами.
- Не перевантажуйте і не перегрівайте електричний двигун пилососа, чергуйте роботу з відпочинком.
- Коли з'являються надмірні шум/вібрація, вимкніть пилосос, дочекайтеся повної зупинки двигуна та від'єднайте акумуляторну батарею від пилососа. Перед перезапуском упевніться у справності пилососа:
  - перевірте, чи не пошкоджений пилосос;
  - перевірте закріплення патрубка;
  - зафіксуйте ненадійно закріплені деталі.
- Завжди від'єднуйте акумуляторну батарею від повітродувки за таких умов:
  - перед очищенням повітродувки;
  - коли повітродувка залишається без нагляду;
  - коли з'являються надмірні шум та вібрація.
- Тримайте всі вентиляційні отвори для охолоджуючого повітря вільними від сміття.
- Не залишайте пилосос увімкненим без нагляду.
- Очищуйте пилосос від пилу та бруду відразу ж після закінчення роботи з виробом. Не допускайте надмірного заповнення мішка-збірника для сміття.

– За жодних обставин не розкривайте компоненти виробу, не здійснюйте несанкційований ремонт, або спробу модернізації виробу. За потреби в обслуговуванні або у разі пошкодження пилососа зверніться до виробника (ТОВ «ДНІПРО М»), фірмового сервісного центру DNIPRO-M або до продавця виробу.

Використання акумуляторних батарей та догляд за ними

– Заряджайте акумуляторну батарею тільки визначеним виробником зарядним пристроєм. Невідповідний зарядний пристрій для акумуляторних батарей може спричинити пожежу.
– Використовуйте визначені виробником акумуляторні батареї. Застосування будь-яких інших акумуляторних батарей може призвести до травм або пожежі.
– Якщо не використовуєте акумуляторну батарею, тримайте її якомога далі від металевих предметів, що можуть замкнути клеми. Такими металевими предметами можуть бути скріпки, монети, ключі, цвяхи, гвинти та інші. Замикання клем акумуляторної батареї може спричинити пожежу або опік.
– Уникайте контакту з рідиною, що може витікати з акумуляторної батареї за недбалого догляду. Промийте водою у разі контакту. Якщо рідина потрапила в очі, негайно зверніться за медичною допомогою. Рідина з акумуляторної батареї може спричинити подразнення або опіки.
– Не використовуйте пошкоджену або модифіковану акумуляторну батарею. Пошкоджену або модифіковану акумуляторну батарею важко контролювати. Це може призвести до пожежі, вибуху або травм.
– Тримайте акумуляторну батарею якомога далі від вогню та надмірних температур. Вплив вогню або температури близько 130 °C може спричинити вибух.
– Заряджайте акумуляторну батарею в межах температурного діапазону відповідно до оригіналу інструкції з техніки безпеки та експлуатації. Акумуляторна батарея може пошкодитися або виникне пожежа, якщо не дотримуватися інструкцій та температурних меж.
– Не ремонтуйте самостійно пошкоджені акумуляторні батареї. Ремонтуйте їх у виробника (ТОВ «ДНІПРО М»), фірмовому сервісному центрі DNIPRO-M або у продавця виробу.

⚠ УВАГА!

Ця інструкція не може врахувати всіх випадків, які можуть виникнути в реальних умовах експлуатації виробу, тому під час роботи з ним необхідно бути вкрай уважним і обережним.

⚠ УВАГА!

Інформація, що викладена в цій інструкції, є повністю достовірною на момент її створення.

⚠ УВАГА!

ТОВ «ДНІПРО М» постійно працює над удосконаленням своєї продукції, у зв'язку з цим залишає за собою право без повідомлення споживачів, на внесення змін до виробу, комплектації, текстів оригіналу інструкції з техніки безпеки та експлуатації, які не стосуються основних принципів його конструкції, безпеки та експлуатації. Усі можливі зміни, будуть спрямовані тільки на модернізацію та покращення.

2. УМОВНІ ПОЗНАЧКИ

	Знак загальної застороги (ризик для людей, пояснюється додатковим знаком або текстом)
	Прочитайте оригінал інструкції з техніки безпеки та експлуатації
	Одягніть захисні окуляри
	Остерігайтеся відкинутих предметів та рикошету
	Тримайте оточуючих на безпечній відстані
	Обережно! Обертові колеса вентилятора
	Тримайте руки і ноги подалі від отворів під час роботи приладу
	Відстань між пилососом та оточуючими повинна бути не менше 15 метрів
	Постійний струм
Li-Ion	Тип акумуляторної батареї
	Клас захисту від ураження електричним струмом III
	Забороняється використовувати під час дощу або залишати на вулиці
	Режим видування
	Режим всмоктування
	Гарантований рівень звукової потужності
	Знак відповідності технічним регламентам (Україна)
	Спеціальний знак засвідчує, що виріб відповідає основним вимогам директив ЄС і гармонізованим стандартам ЄС
	Єдиний знак обігу продукції на ринку держав-членів Євразійського економічного союзу (ЄАЕС)
	Роздільне збирання електричного та електронного обладнання (щоб запобігти можливій шкоді довкіллю, необхідно відокремити електричне та електронне обладнання від інших відходів та утилізувати його найбільш безпечним способом)

3. КОМПЛЕКТАЦІЯ

1	Акумуляторний садовий пилосос	1 шт.
2	Всмоктувальний повітропровід (дві частини)	1 шт.
3	Видувний повітропровід (дві частини)	1 шт.
4	Мішок-збірник для сміття	1 шт.
5	Насадка для граблів	1 шт.
6	Колеса	1 шт.
7	Наплічний ремінь	1 шт.
8	Оригінал інструкції з техніки безпеки та експлуатації	1 шт.
9	Паковання	1 шт.

4. ПРИЗНАЧЕННЯ ТА ЗОВНІШНІЙ ВИГЛЯД

Призначення

Цей багатофункціональний акумуляторний садовий пилосос відмінно підходить для садівників, власників приватних будинків і ландшафтних дизайнерів. Він працює і як повітродувка, і як пилосос, без необхідності розбирання для зміни режимів.

Ергономічний мішок-збірник і наплічний ремінь забезпечують комфортну роботу протягом тривалого часу. Мульчування 1:15 і мішок на 45 літрів дозволяють ефективно збирати велику кількість листя.

Зручне перемикання режимів дозволяє виконувати різні завдання з одним інструментом: спочатку згрібати листя, потім швидко переходити до всмоктування. Це підвищує ефективність і економить час, одночасно підвищуючи надійність приладу.

Регулювання швидкості робить пилосос універсальним: низькі оберти підходять для легкого сміття, високі — для важкого. Наплічний ремінь і регульовані колеса адаптують інструмент під користувача, а маленькі граблі допомагають збирати щільно прилеглі сміття без зайвих зусиль.

Легкий доступ до ножів спрощує їх очищення від сміття. Система безпеки запобігає випадковому ввімкненню в розібраному вигляді, забезпечуючи безпеку користувача.

Зовнішній вигляд (Рис. 1)

1	Кнопка управління режимом «TURBO»
2	Поворотний важіль увімкнення/вимкнення/регулювання обертів
3	Баранчиковий гвинт
4	Кришка швидкого доступу до крильчатки
5	Наплічний ремінь
6	Верхній всмоктувальний повітропровід
7	Верхній видувний повітропровід
8	Нижній всмоктувальний повітропровід
9	Насадка для граблів
10	Колеса
11	Мішок-збірник
12	Кріплення мішка-збірника
13	Важіль перемикання режимів (видування/всмоктування)
14	Місце встановлення акумуляторної батареї
15	Рукоятка
16	Допоміжна рукоятка
17	Нижній видувний повітропровід

5. ТЕХНІЧНІ ХАРАКТЕРИСТИКИ

Характеристики	Позначення	DVB-200BC Dual
Номінальна напруга	В (V)	36
Максимальна напруга	В (V)	40
Номінальний струм/режим «TURBO»	А (A)	0,5–9/17
Частота обертання холостого ходу/режим «TURBO»	хв$^{-1}$ (min^{-1})	4500–14000/ 17000
Потужність всмоктування/режим «TURBO»	м^3/хв (m^3/min)	3.9–8.5/10.5
Швидкість повітряного потоку/режим «TURBO»	км/год (km/h)	126–205/245
Кількість швидкостей	плавне регулювання швидкості та режим «TURBO»	
Режими	всмоктування/видування	
Тип двигуна	безщітковий	
Ємність мішка-збірника	л (L)	45
Ступінь захисту від впливу пилу й води	IP	20
Клас захисту від ураження електричним струмом		III
Рекомендовані акумуляторні батареї		BP-220, BP-240, BP-250S, BP-260, BP-240N, BP-280N
Рекомендовані зарядні пристрої		FC-230CL, FC-223, FC-230, FC-230 DUAL, FC-280C
Маса	кг (kg)	2,8
Додаткові функції:		
Регулятор обертів		+
Режим «TURBO»		+
Значення рівня шуму відповідно до ДСТУ EN 50636–2–100		
Режим всмоктування		
Рівень звукового тиску – L_{pA}	дБ(А) (dB(A))	83,1
Невизначеність рівня звукового тиску -K_{pA}	дБ(А) (dB(A))	3
Рівень звукової потужності – L_{wa}	дБ(А) (dB(A))	99
Невизначеність рівня звукової потужності – K_{wa}	дБ(А) (dB(A))	2,24
Режим видування		
Рівень звукового тиску – L_{pA}	дБ(А) (dB(A))	81,5
Невизначеність рівня звукового тиску -K_{pA}	дБ(А) (dB(A))	3
Рівень звукової потужності – L_{wa}	дБ(А) (dB(A))	94
Невизначеність рівня звукової потужності – K_{wa}	дБ(А) (dB(A))	2,27

Значення рівня вібрації відповідно до ДСТУ EN 50636–2–100		
Режим всмоктування		
Середньоарифметична загальна величина вібрації – a_h	м/с² (m/s²)	1,94
Невизначеність a_h- K	м/с² (m/s²)	1,5
Режим видування		
Середньоарифметична загальна величина вібрації – a_h	м/с² (m/s²)	1,54
Невизначеність a_h- K	м/с² (m/s²)	1,5

Інформація щодо шуму та вібрації

Задекларовані загальні величини шуму та вібрації були виміряні відповідно до стандартного методу випробування, визначеного в ДСТУ EN 50636–2–100, і можуть бути застосовані для порівняння одного пилососа з іншим.

Задекларовані загальні рівні шуму та вібрації можуть бути використані в попередніх оцінках піддавання впливу шуму та вібрації.

Задекларовані рівні шуму та вібрації стосуються робіт, для яких виріб призначений.

⚠ УВАГА!

Передача вібрації та випромінювання шуму під час використання виробу може відрізнятися від задекларованих величин. Це залежить від умов використання виробу та оброблюваних матеріалів.

6. ПІДГОТОВКА ДО РОБОТИ

⚠ УВАГА!

Витягуйте акумуляторні батареї із пилососа перед підготовкою, під час обслуговування та після завершення роботи.

⚠ УВАГА!

Упевніться, що на пилососі немає конденсату. Виріб заборонено готувати до роботи та використовувати до повного висихання конденсату.

⚠ УВАГА!

Використання пилососа для інших операцій та в інших цілях, надмірне перевантаження може призвести до його виходу з ладу.

- Розпакуйте й дістаньте пилосос та всі його складові з паковання.
- Огляньте виріб і комплектацію на відсутність пошкоджень, що могли з'явитися під час транспортування. Також проводьте зовнішній огляд виробу перед кожним початком роботи.
- Здійсніть монтаж пилососа, як зазначено в даному розділі інструкції.
- Перевірте надійність кріплення частин та деталей пилососа.
- У разі необхідності здійсніть підтяжку всіх кріпильних з'єднань.

Монтаж всмоктувального та видувного повітропроводів (Рис. 2)

- Під'єднайте нижній всмоктувальний повітропровід (2) до верхнього всмоктувального повітропроводу (1) і з невеликим зусиллям натисніть, щоб виступ надійно увійшов в паз на стикувальному вузлі повітропроводів.
- Аналогічним чином під'єднайте до стикувального вузла нижній видувний повітропровід (4) з верхнім видувним повітропроводом (3).
- Вставте кріпильні гвинти (5) і надійно зафіксуйте з'єднання верхніх й нижніх повітропроводів.

Під'єднання всмоктувального та видувного повітропроводів до корпусу пилососа (Рис. 3)

- Акуратно під'єднайте всмоктувальний (1) та видувний (2) повітропроводи до корпусу пилососа (3) та зафіксуйте гвинтами (4) з'єднання.
- Перевірте надійність фіксації повітропроводів в стикувальних вузлах.

Встановлення/зняття насадки для грабель (Рис. 4)

- Вставте насадку для грабель (2) пазами у виступ (1) на нижньому всмоктувальному повітропроводі та зафіксуйте її.
- Для того щоб зняти насадку, натисніть на фіксатор (3) та вийміть її з паза у зворотному напрямку.

Використання грабель (Рис. 5)

- Для використання грабель поверніть регулятор (1) на насадці для грабель і посуньте його вниз. Поверніть його знову, щоб зафіксувати граблі (2).
- Щоб граблі увійшли в насадку, виконайте дії у зворотній послідовності.

Встановлення коліс (Рис. 6)

- Закріпіть паз колісної пари (1) на виступі нижнього видувного повітропроводу (2) та зафіксуйте.
- За допомогою фіксатора колес (3) перемістіть колеса у потрібне з трьох положень.

Монтаж/демонтаж мішка-збірника (Рис. 7)

⚠ УВАГА!

Не докладайте надмірних зусиль при встановленні мішка-збірника. Якщо він приєднується з труднощами, перевірте правильність дій або наявність сміття в пазах корпусу.

⚠ УВАГА!

Спорожнюйте мішок-збірник після кожного використання, щоб запобігти його зношуванню та утрудненню проходження повітряного потоку, що може призвести до зниження продуктивності приладу.

- Для встановлення мішка-збірника (1) з'єднайте вхідний з'єднувач (2) на мішку з посадковим місцем на нижній частині корпусу так, щоб бокові напрямні надійно увійшли в пази на корпусі.
- Закріпіть затиск мішка-збірника на гачку (3) під верхнім видувним повітропроводом (4).
- Щоб зняти мішок-збірник, виконайте дії у зворотній послідовності.

Монтаж/демонтаж захисної решітки (Рис. 7)

⚠ УВАГА!

Обов'язково використовуйте захисну решітку, якщо працюєте в режимі видування без мішка-збірника.

- Для встановлення захисної решітки (5) з'єднайте її з посадковим місцем на нижній частині корпусу так, щоб бокові напрямні надійно увійшли в пази на корпусі.
- Покрутіть захисну решітку, щоб зафіксувати.
- Щоб захисну решітку, виконайте дії у зворотній послідовності.

Встановлення/зняття акумуляторних батарей (Рис. 8)

⚠ УВАГА!

Перед встановленням акумуляторних батарей перевірте, чи немає сторонніх предметів на клемах, у пазах корпусу акумуляторних батарей чи в пазах пилососа.

⚠ УВАГА!

При встановленні/знятті акумуляторної батареї прилад повинен бути вимкнений.

- Для встановлення акумуляторної батареї сумістіть пази на акумуляторній батареї (1) з пазами на корпусі пилососа (2).
- Встановіть акумуляторну батарею із невеликим зусиллям до фіксації.
- Повторіть вищезазначені дії для другої батареї.

– Для зняття акумуляторної батареї натисніть фіксатор батареї та, не відпускаючи, потягніть акумуляторну батарею із невеликим зусиллям.

Перевірка рівня заряду на акумуляторній батареї (Рис. 9)

⚠ УВАГА!

Перед використанням обов'язково ознайомтеся з оригіналом інструкції з техніки безпеки та експлуатації акумуляторної батареї і зарядного пристрою.

⚠ УВАГА!

Нові акумуляторні батареї потрібно зарядити у повному обсязі, перед першим під'єднанням до електроінструмента.

– Натисніть на кнопку (2), щоб перевірити рівень заряду на індикаторі (1) акумуляторної батареї.
– Якщо рівень заряду на акумуляторній батареї становить 10–25%, рекомендується зарядити її.

Заряджання акумуляторної батареї на зарядному пристрої FC-280C (Рис. 10)

⚠ УВАГА!

Для швидкого заряджання акумуляторної батареї BP-240N і BP-280N використовуйте зарядний пристрій FC-280C.

– Підключіть вилку шнура живлення зарядного пристрою до електромережі.
– Дисплей (1) на зарядному пристрої (2) засвітиться помаранчевим кольором із зображенням всіх показників.
– Через декілька секунд дисплей змінить колір з помаранчевого на чорно-білий та з'явиться позначка «OK» .
– Встановіть акумуляторну батарею (3) у відповідне посадкове місце на зарядному пристрої.
– Заряджання розпочнеться автоматично. В процесі зарядки, дисплей світитиметься помаранчевим кольором.
– Коли рівень заряду досягне 75%, дисплей змінить колір із помаранчевого на зелений.
– При досягненні повної зарядки на дисплеї відображатиметься позначка «OK».
– Після заряджання вийміть акумуляторну батарею із зарядного пристрою та від'єднайте вилку шнура живлення від електромережі.

Заряджання акумуляторної батареї на зарядному пристрої FC-223, FC-230CL, FC-230 Dual (Рис. 11)

– Підключіть вилку шнура живлення зарядного пристрою до електромережі.
– Індикатор (2) на зарядному пристрої засвітиться зеленим кольором, що інформує про підключення зарядного пристрою до електромережі.
– Встановіть акумуляторну батарею (3) у відповідне посадкове місце на зарядному пристрої (1).
– Заряджання розпочнеться автоматично, а індикатор засвітиться червоним кольором, що інформуватиме про процес заряджання акумуляторної батареї.
– Коли акумуляторна батарея повністю зарядиться, індикатор на зарядному пристрої змінить колір з червоного на зелений, сигналізуючи про завершення заряджання.
– Після завершення заряджання вийміть акумуляторну батарею із зарядного пристрою та від'єднайте вилку шнура живлення від електромережі.

⚠ УВАГА!

Заряджайте акумуляторну батарею при температурі навколишнього середовища від +5 °C до +45 °C. При не дотримані температурного діапазону, спрацює система захисту та заблокує процес заряджання.

⚠ УВАГА!

Перед довготривалим зберіганням рекомендовано зарядити акумуляторну батарею. Зберігайте при температурі навколишнього середовища від -20 °C до +45 °C до трьох місяців або при температурі від 0 °C до +45 °C до одного року.

⚠ УВАГА!

Для запобігання непередбаченим випадкам не залишайте акумуляторну батарею без нагляду під час процесу заряджання, а також не залишайте зарядний пристрій під'єднаним до електромережі після того, як акумуляторна батарея повністю зарядилася.

7. РОБОТА З АКУМУЛЯТОРНИМ САДОВИМ ПИЛОСОСОМ

⚠ УВАГА!

Працюйте з пилососом при температурі навколишнього середовища від +5°C до +25°C.

Перед роботою

- Уважно ознайомтесь з заходами безпеки, які викладені в даній інструкції.
- Виконайте комплекс підготовчих заходів, викладених в інструкції.
- Використовуючи наплічний ремінь, повісьте пилосос на плече.
- Відрегулюйте довжину наплічного ременя.
- Виберіть необхідний режим роботи виробу: всмоктування або видув.
- Встановіть необхідну швидкість повітряного потоку.
- Увімкніть пилосос.
- Прийміть стійку позу, міцно візьміться двома руками за рукоятки, щоб забезпечити належний контроль над виробом.

Режими роботи пилососа (Рис. 12)

Режим всмоктування: під час обрання даного режиму роботи здійснюється всмоктування листя у всмоктувальний повітропровід, після чого листя проходить процес мульчування і надходить у мішок-збірник в подрібненому вигляді.

Режим видування: при даному режимі відбувається здування листя, сміття, снігу з газонів, тротуарів і т.д. за допомогою потоку повітря, яке видувається із сопла видувного повітропроводу. При цьому здійснюється швидке очищення території від сміття, а також збір опалого листя чи снігу в акуратні купки.

- Для встановлення режиму «Всмоктування» перемістіть важіль перемикання режимів (13) (Рис. 1) до упору у відповідне положення (A).
- Для встановлення режиму «Видування» перемістіть важіль перемикання режимів у відповідне положення (B).

Увімкнення/вимкнення пилососа (Рис. 13)

- Поворотний важіль увімкнення/вимкнення/регулювання обертів (2) розташований на передній частині рукоятки і використовується як для увімкнення та вимкнення пилососа, так і для регулювання обертів двигуна.
- Щоб увімкнути пилосос, прокрутіть поворотний важіль в напрямку положення «MAX».
- Для того, щоб вимкнути пилосос, поверніть важіль увімкнення/вимкнення/регулювання обертів в положення «OFF» (вимкнено).

Регулювання швидкості повітряного потоку (Рис. 13)

- Регулюйте швидкість повітряного потоку шляхом обертання важеля увімкнення/вимкнення/регулювання обертів (2).
- Для того щоб пилосос досяг максимальної потужності, натисніть кнопку режиму «TURBO» (1).

Регулювання наплічного ременя (Рис. 14)

Для забезпечення зручності та ефективності роботи з пилососом, важливо правильно відрегулювати наплічний ремінь. Це дозволить збалансувати вагу приладу в робочому положенні і зменшити навантаження на ваше тіло. Правильне налаштування ременя дозволить вам працювати з пилососом більш тривалий час без втоми і дискомфорту. Щоб налаштувати наплічний ремінь:

- Пристебніть наплічний ремінь (1) карабіном (2) до фіксатора (3).
- Надіньте ремінь на плече.
- Відрегулюйте довжину наплічного ременя таким чином, щоб колеса пилососа торкалися поверхні землі.

Поради з використання пилососа

- Тримайте прилад міцно і поводьте його з боку в бік, утримуючи насадку на відстані кілька сантиметрів від землі.
- Повільно рухайтеся вперед, збираючи сміття на купу перед собою.
- Для більшості операцій у режимі видування повітря використовуйте низькі швидкості. Висока швидкість підходить для зсуву важчого сміття, як-от гравій.
- Мішок-збірник обов'язково повинен бути встановлений під час роботи в режимі всмоктування.
- Після здування листя в купу перемкніться в режим всмоктування для збору фрагментів, утримуючи насадку на відстані 5–10 см від землі.
- Пересувайтеся від однієї купи до іншої, ковзаючи на колесах для більшої зручності та ефективності.

8. ОБСЛУГОВУВАННЯ

Очищення крильчатки (Рис. 15)

- Поверніть поворотний важіль увімкнення/вимкнення/регулювання обертів у положення «OFF» (вимкнено).
- Вийміть акумуляторні батареї.
- Надягніть захисні рукавички.
- Відкрутіть баранчиковий гвинт (1).
- Відкрийте кришку швидкого доступу до крильчатки (2).
- Прочистіть щіткою отвір крильчатки від засміченості. Ретельно видаліть матеріал, що блокує крильчатку.
- Перевірте лопаті, щоб переконатися, що вони не пошкоджені. Вручну проверніть лопаті крильчатки, щоб переконатися, що блокуючі предмети повністю видалені.
- Після очищення виконайте дії у зворотній послідовності.

Забруднення корпусу необхідно видаляти вологою серветкою або сухою тканиною. Забороняється використовувати для цього агресивні рідини (бензин, спирт, водно-аміачний розчин тощо), оскільки вони можуть пошкодити корпус виробу.

Чистіть вентиляційні отвори від бруду і пилу. Якщо вентиляційні отвори сильно забруднені, продуйте їх стисненим повітрям.

Якщо інше прямо не передбачено в цій інструкції, технічне обслуговування виробу виконуйте тільки у виробника (ТОВ «ДНІПРО М»), фірмовому сервісному центрі DNIPRO-M або у продавця виробу.

Виріб знімається з гарантії після самостійного втручання у внутрішню конструкцію.

Не дозволяється вносити зміни в будову виробу та його комплектуючих.

9. ЗБЕРІГАННЯ ТА ТРАНСПОРТУВАННЯ

Зберігайте пилосос у недоступному для дітей сухому приміщенні при відносній вологості повітря не більше 90%. Температура зберігання: від -5°C до +40°C.

Перед зберіганням упевніться, що на пилососі немає конденсату.

Під час підготовки пилососа до зберігання від'єднайте акумуляторні батареї, мішок-збірник та видаліть з виробу бруд та сміття, накопичені з часом.

Зберігайте виріб, комплектуючі й оригінал інструкції з техніки безпеки та експлуатації в пакованні. В такому разі, необхідна інформація та комплектуючі завжди будуть доступні.

Транспортуйте пилосос в пакованні, щоб уникнути пошкоджень.

Строк служби акумуляторного садового пилососа становить 5 років від дати продажу.

Гарантійні зобов'язання перед споживачем, розглядаються тільки після надання виробу з вказаним на ньому серійним номером. Серійний номер не повинен мати пошкодження, які унеможливлюють його ідентифікацію.

10. УТИЛІЗАЦІЯ



Не викидайте виріб разом із побутовими відходами!

Якщо виріб не придатний до використання, віддайте його на утилізацію. Виріб утилізується відповідно до природоохоронного законодавства.

Перед утилізацією від'єднайте акумуляторні батареї. Акумуляторні батареї утилізуються окремо від виробу.

11. МОЖЛИВІ НЕСПРАВНОСТІ ТА МЕТОДИ ЇХ УСУНЕННЯ

Опис несправності	Можлива причина	Усунення
Прилад не видуває повітряний потік, або не всмоктує/ подрібнює сміття	Мішок-збірник повністю заповнений	Спорожніть мішок-збірник від сміття
	Мішок-збірник втратив цілісність	Замініть мішок-збірник
	Повітропровід або крильчатка заблоковані	Видаліть предмети, що блокують.
	Акумуляторні батареї не закріплені належним чином	Для закріплення акумуляторної батареї необхідно, щоб пази батареї встали на місце
	Розряджена акумуляторна батарея	Зарядіть акумуляторну батарею
Прилад не вмикається	Поворотний важіль увімкнення/вимкнення/регулювання обертів знаходиться в положенні «OFF».	Активуйте поворотний важіль увімкнення/вимкнення/ регулювання обертів
	Поворотний важіль увімкнення/вимкнення/ регулювання обертів несправний	Зверніться до виробника (ТОВ «ДНІПРО М»), фірмового сервісного центру DNIPRO-M або до продавця виробу
	Несправна акумуляторна батарея	
Час роботи приладу занадто короткий	Термін служби акумуляторної батареї вичерпано	Замініть акумуляторну батарею

12. ФІРМОВІ СЕРВІСНІ ЦЕНТРИ ТОВ «ДНІПРО М»

Перелік сервісних центрів та більш детальну інформацію про контактні дані сервісних центрів на території України Ви можете дізнатися за телефоном гарячої лінії 0 800 200 500 (всі дзвінки в межах України безкоштовні), на офіційному сайті dnipro-m.ua або просканувавши QR-код.

13. ДЕКЛАРУВАННЯ

ДЕКЛАРАЦІЯ ПРО ВІДПОВІДНІСТЬ вимогам технічних регламентів України
Тип: АКУМУЛЯТОРНИЙ САДОВИЙ ПИЛОСОС (CORDLESS GARDEN VACUUM CLEANER)
Модель: DVB-200BC Dual
Продукція що описана вище, відповідає вимогам таких технічних регламентів:
Технічний регламент з електромагнітної сумісності обладнання (ПКМУ №1077 від 16.12.2015р.)
Технічний регламент обмеження використання деяких небезпечних речовин в електричному та електронному обладнанні (ПКМУ №139 від 10.03.2017р.)
Технічний регламент шумового випромінювання у навколишнє середовище від обладнання, що використовується ззовні приміщень (ПКМУ №1186 від 04.12.2019 р.)
Декларація щодо випромінювання шуму в навколишнє середовище обладнанням для використання поза приміщеннями:
Гарантований рівень звукової потужності: 101 дБ(А)
Посилання на відповідні стандарти з переліку національних стандартів, що були застосовані:
ДСТУ EN 60335-1:2017;
ДСТУ EN 60335-2-2:2014;
ДСТУ EN 55014-1:2016;
ДСТУ EN 55014-2:2017.

Місце і дата декларування: вул. Івана Мазепи, 10, Київ, 01010, Україна

Виробник (та імпортер в Україну):
ТОВ «ДНІПРО М»,
вул. Івана Мазепи, 10,
м. Київ, 01010, Україна.
Виготовлено в КНР.

www.dnipro-m.ua
support@dnipro-m.ua
0 800 200 500